RFID智能工具车产品规格

RFID Intelligent Tool Cart

一、产品介绍

RFID 智能工具车是斯科信息自主研发的 RFID 工具管理系统方案之一，该工具车基于 RFID 技术，对管理工具进行快速盘点，可以大幅提高工具管理的准确性和高效性，实现了企业对工具的信息化管理及航空业 FOD 的精细化控制。主要操作模式包括工具车初始化、工具借出、工具归还、日/月检查、运输状态锁定等。

行业应用：主要应用于航空、电力、消防、机械、铁路等行业，实现工具自动快捷的借用、归还、定位、查找、维护等功能。

二、产品特点

1. **全自动管理**：全自动的工具进出记录管理，省去人工扫描和录入工作的繁琐和失误可能；
2. **一键盘点功能**：3 秒实现日检及月检工作；
3. **数据采集，科学分析**：工具参数数据记录，特定工具的标定周期提醒 ；
4. **安全保障，追责到人**：当工具未及时归还时，工具车将会发出警告，快速锁定相关人员责任；
5. **失落工具查找**：当发生工具遗落在飞机上时，可通过 RFID 手持终端进一步查找失落工具；
6. **便捷开锁**：当身份识别通过后，通过顶部按钮即可打开相对应的柜门，也可一键打开全部柜门
7. **方便智能**：自带充电电池，满电可连续工作十小时以上，可便携移动用作线边工具管理。

三、数据效益

盘点效率提升 10 倍以上，原人工盘点工作所需 5-10 分钟，RFID 工具管理系统自动盘点只需 3-5 秒。

当工具在使用过程中遗落，人工找寻一个工具平均花费时间 10-20 分钟，RFID 工具管理系统利用 RFID 手持终端进一步查找失落工具只需 3-5 分钟，管理效率提升五倍以上。

四、规格参数

主要规格参数	
产品型号	CK-GT4B
性能参数	
操作系统	Windows （可选配安卓）
工控配置	I5， 4G+ 128G SSD（RK3399, 4G+16G）
识别方式	射频识别（超高频 RFID）
读取时间	300 件工具 7 秒之内
物理参数	
整机尺寸（高*宽*深）	1259mm*680mm*460mm
材质	1.2mm 厚碳钢板
屏幕	10.1 寸电容触摸屏 分辨率 1366*768 屏比 16:9
容量	4 层/8 层可选
抽屉尺寸	724*443*146mm/1-7 层 724*443*50mm，第 8 层 724*443*123mm
通讯接口	网口 ，WiFi，4G
固定/移动方式	底部脚杯/脚轮
超高频 RFID	
频率范围	840MHz-960MHz
射频协议标准	ISO 18000-6C（EPC C1 G2）/GB/T29768-2013
识别权限	
高频刷卡	标配
指纹	选配
人脸识别	标配

Wifi	选配
4G	选配
电源	
供电输入	220V/50Hz
额定功率	≤150W
开发支持	
开发支持	SDK 开发包
开发语言	JAVA, C#
操作环境	
工作温度	0~60°C
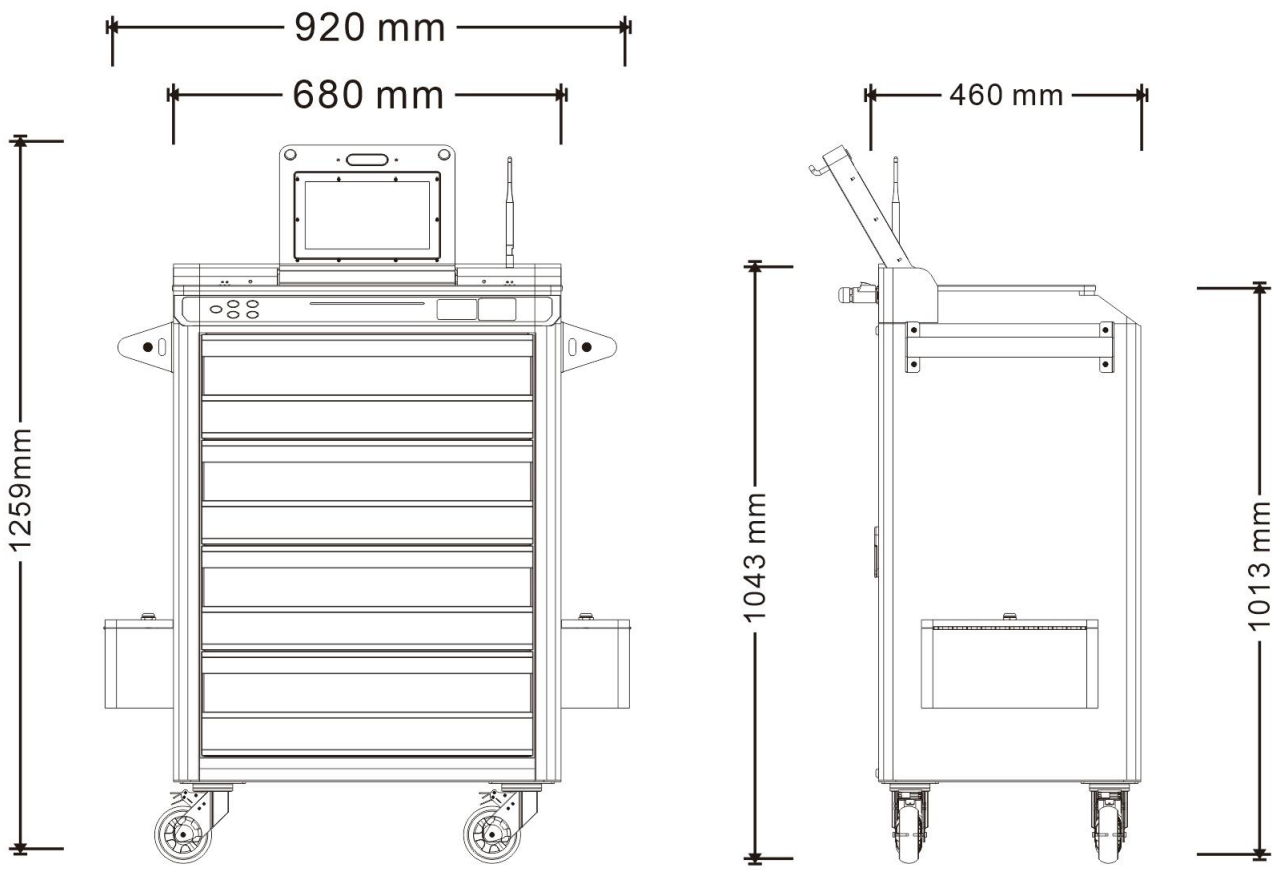
五、产品尺寸